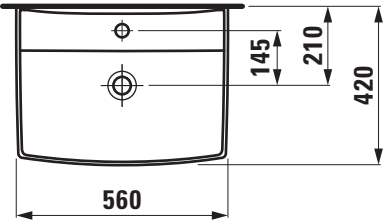
145
210
420
560

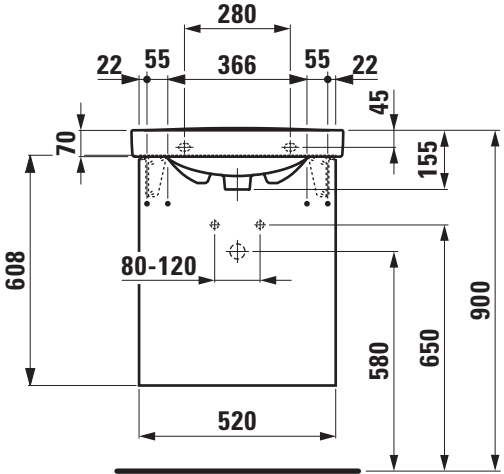
280
22
55
366
55
22
45
70
155
608
80-120
900
580
650
520

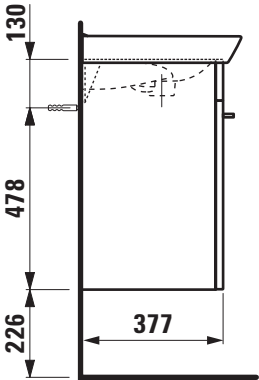
130
478
226
377